Wir danken Ihnen, daß Sie sich für dieses Qualitätsprodukt von ROWEKO entschieden haben! Korrosions- und witterungsbeständige Materialien garantieren die hohe Langlebigkeit dieses Produktes.

Montageanleitung und Sicherheitshinweise
Schlauchrohrbehälter 1, 2 und 3-fach

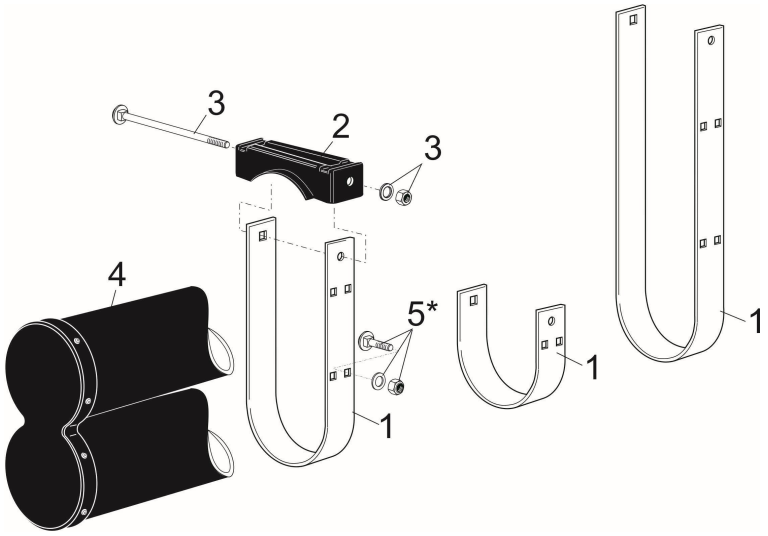

Stückliste

Pos.	Benennung
1	Befestigungsschelle 1-fach, 2-fach oder 3-fach (Ø siehe Tabelle Rohrdurchmesser)
2	Abschlusskappe
3	V2A-Schlossschraube M10 DIN 603 incl. Scheibe und Stoppmutter
4	Schlauchrohrbehälter 1-fach, 2-fach oder 3-fach (Abbildung 2-fach)
5	***optional zu bestellen:** V2A-Schraubensatz 2x (4x) M8 x20, Scheibe, Mutter

Technische Daten

Material Abschlusskappe	Polyethylen (HD-PE)
Material Schlauchrohrbehälter	Polyethylen (HD-PE)
Temperaturbeständigkeit PE	-50°C bis +80°C

Rohrdurchmesser / Stärke Wandung (mm)	Gewicht (kg/m)	Längen (m)
160 x 3,9	3,9	2,4 / 3 / 5 / 6 / 7 / 8 / 10
180 x 4,4 (nur 1-fach und 2-fach)	4,96	2,4 / 3 / 5 / 6 / 7 / 10
200 x 4,9 (nur 1-fach und 2-fach)	6,10	2,4 / 3 / 5 / 6 / 7 / 8 / 10
250 x 6,2 (nur 1-fach und 2-fach)	9,66	2,4 / 5 / 6 / 7

Sicherheit

Die ROWEKO Schlauchrohrbehälter sind geeignet um Schläuche von Silofahrzeugen vor Beschädigungen und Verschmutzung zu schützen. Sie können mit den Befestigungsschellen an geeigneten Stellen am Silofahrzeug befestigt werden.

Die Schlauchrohrbehälter müssen je nach Länge mit mindestens 2 Befestigungsschellen am Fahrzeug befestigt werden.
Der Abstand zwischen den Schellen darf max. 1,5m betragen.
(Beispiel: 5m Rohrlänge = mindestens 4 Befestigungsschellen)

Es dürfen nur Befestigungsschellen verwendet werden, die für den betreffenden Rohrdurchmesser geeignet sind. In die Befestigungsschellen dürfen keine Rohre mit unterschiedlichen Durchmessern eingelegt werden.

Montage

1. Befestigungsschellen in ausreichender Anzahl und mit geeignetem Befestigungsmaterial am Fahrzeug montieren (Abstand der einzelnen Befestigungsschellen max. 1,5m)

Die Position am Fahrzeug so wählen, dass die zulässige Fahrzeugbreite nicht verändert wird. Der Rundbogen befindet sich immer unten, die Abschlusskappe immer oben.

2. Die Schlauchrohrbehälter mit 2 Personen in die montierten Befestigungsschellen einlegen und ausrichten.
3. Abschlusskappen seitenrichtig auf die Schellen aufstecken (4-kant-Loch zu 4-kant-Loch).

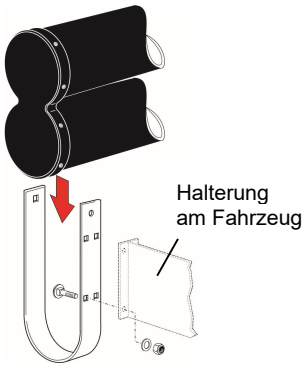

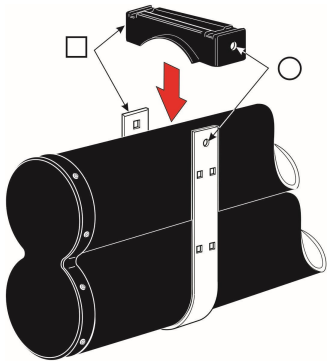

4. Die Schellen muss sich jetzt innerhalb der Abschlusskappe befinden. Die Schlossschraube in das 4-kant-Loch einstecken und durch die Abschlusskappe und Schelle durchschieben.
5. Scheibe und Stoppmutter montieren und anziehen

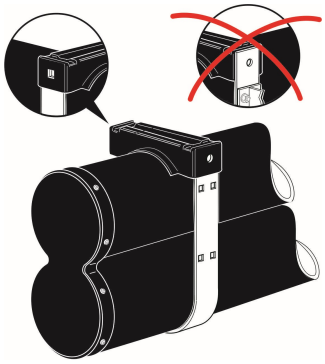

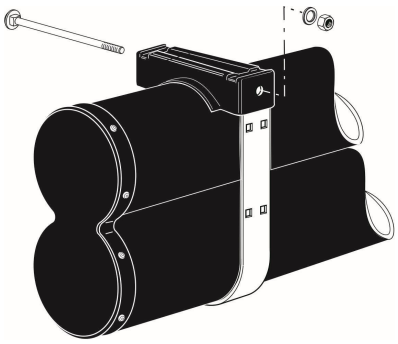

6. Sichere Befestigung aller Bauteile nochmals kontrollieren.

Maßgeblich für die sichere Verstauung der Ladung ist §22 StVO.
Die sichere Befestigung liegt in der Verantwortung des Fahrzeugführers.
Sichere Befestigung und Verschluss der Schlauchrohrbehälter unbedingt vor Fahrtantritt kontrollieren.

Reinigung / Wartung / Ersatzteile

Die Schlauchrohrbehälter sind beständig gegen Kraftstoffe und herkömmliche Lösemittel. Zum Reinigen können alle handelsüblichen Reinigungsmittel verwendet werden. Bei Verwendung in der Lebensmittelindustrie spezielle Reinigungsvorschriften beachten. Keine mechanischen Reinigungsmittel (Scheuerpulver, Stahlwolle etc.) verwenden.

Ersatzteile können über den Fachhändler bezogen werden.

Mehr über die ROWEKO-Produktpalette sowie über Zubehör erfahren Sie auch unter www.roweko.de